GYGS

Magnetostriktiv linjärgivare 15-3000mm

GY-serien från Regal Components erbjuder givare som möter de absolut högsta kraven på marknaden, producerade av ledande givartillverkare i Japan. Årtionden av erfarenhet borgar för högsta kvalitet. Givaren är av så kallad ”beröringsfri typ” och baserad på magnetostriktiv teknik som erbjuder högsta möjliga tillförlitlighet, linjäritet och extremt lång livslängd.

GYGS-givaren är mycket lätt att montera i cylindrar och huvudet bygger endast 20 mm på längden. Den separata elektroniken erbjuder ström– eller spänningssignal. Med en flottör som magnet kan givaren även användas som nivågivare

Regal Components erbjuder dig bästa tillgängliga support och erfarenhet inom sensorer och lägesgivare. Över 20 års erfarenhet gör oss till ditt förstahands val när det gäller lägesgivare.

INKOPPLING

Pin nummer	1	2	3	4	5	6	7	8	9
Terminal	SHLD	GND	24 V	W	B	R	COM	I	V
Anslutning / ledare	Skärm från givare	0 V	+ 24 V	Vit från givare	Svart från givare	Röd från givare	COM	Utsignal, 4-20 mA	Utsignal, 0-10 V (pin 7 till 9)

SPECIFIKATIONER

Matningsspänning	24 VDC ±2 (100 mA)
Utsignal	
Spänning	0-10 V
Ström	4-20 mA
Oberoende olinjäritet	±0.025% FS
Upplösning	< 0.01%FS
Repeterbarhet	< ±0.01%FS
Temperaturdrift	
Sensor	±40ppmFS/°C
Elektronik	±50ppmFS/°C
Responstid	1 kHz (std)
Slaglängd	15-3000 mm
Temperatur	
Givare	-20°C...+80°C
Elektronikbox	-0°C...+60°C
Förvaring	-40°C...+80°C
Material	
Hus	Rostfritt stål SS304
Givarstav	Rostfritt stål SS304
Vibration	6G (40Hz 2mmPP)
Chock	50G (2 ms)
Kapslingsklass	IP67
Arbetstryck	350 bar
Max. kabellängd till elektronikenhet	20 m
***Prestanda kan förändras över livslängden**	

ORDERINFORMATION

GYGS - □□□□-□/□-□-□-□ (1 2 3 4 5 6)	**Givare**
GYGSC-01 - □-Z□-□-□-24S (1 2 5 7)	**Elektronikenhet**
1 Slaglängd (15-3000 mm)	
2 Dödläge vid gänga	
S: 50 mm (std)	
3 Dödläge ände	
S: 70 mm/90 mm/100 mm (std),	
beror på typ av magnet	
4 Gänga / Stavdiameter	
N8: M18xP1.5, Ø 8 mm (std)	
N: M18 x P1.5, Ø 10 mm (gänglängd = 20 mm)	
5 Magnet	
M2PN: No.2PN (std)	
Se Magnetdatablad för fler alternativ, grupp GG	
6 Kontakt/kabel	
Radiell orientering	
GnLF: Kabel (n=längd i m)	
GnLA: Kabel med kontakt (n=längd i m)	
Kabel längd: Std=1,5 m (Max=5 m)	
Axiell orientering	
GnSF: Kabel (n=längd i m)	
GnSA: Kabel med kontakt (n=längd i m)	
Kabel längd: Std=1,5 m (Max=5 m)	
7 Utsignal, vid förflyttning från huvudet	
AD: 0-10 V	
AR: 10-0 V	
BD: 4-20 mA (std)	
BR: 20-4 mA	
Ytterliggare alternativ tillgängliga. Kontakta Regal Components för mer information.	

2016-04-22, med reservation för ändringar

GYGS

Magnetostriktiv linjärgivare 15-3000mm

GYGS

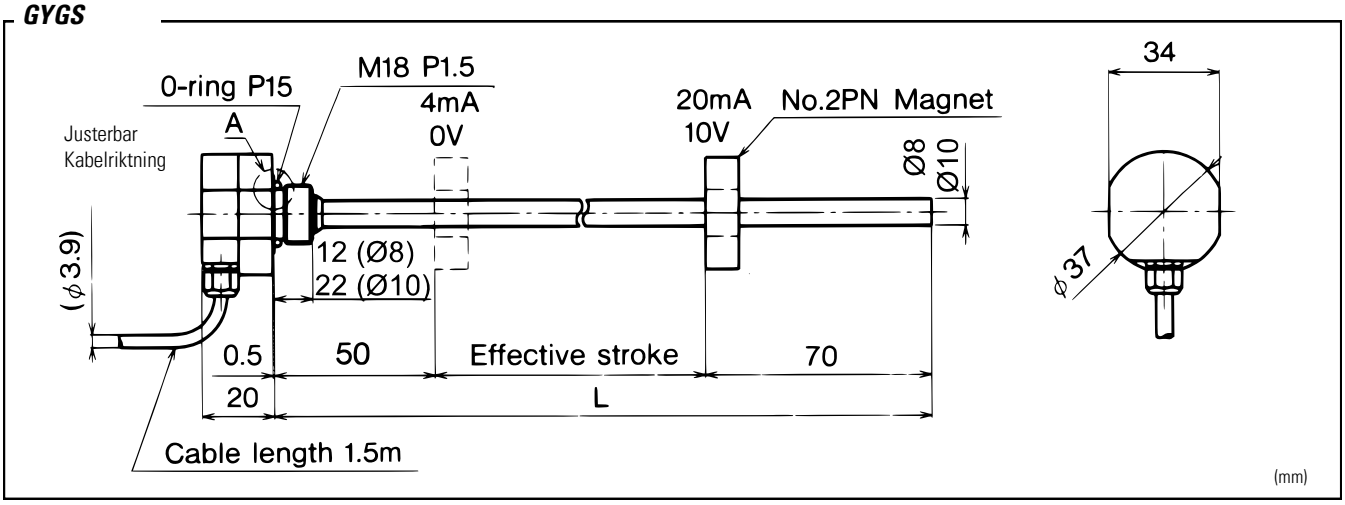

GYGS - DETALJ A

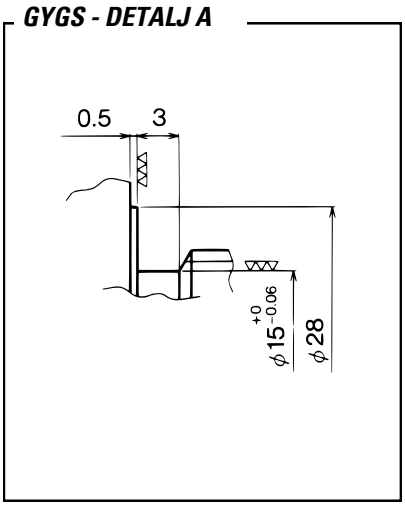

AXIELLT KABLAGE (OPTION)

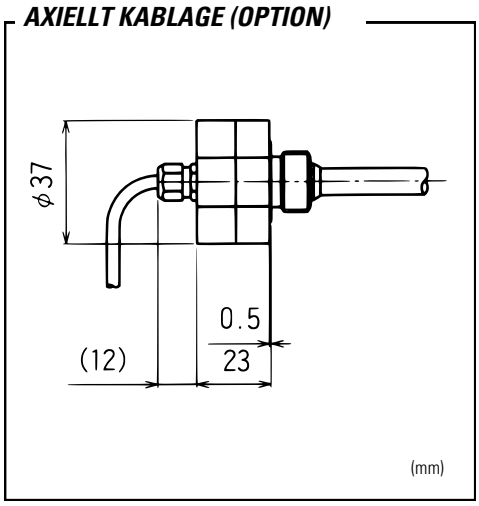

MAGNET 2PN (STD)

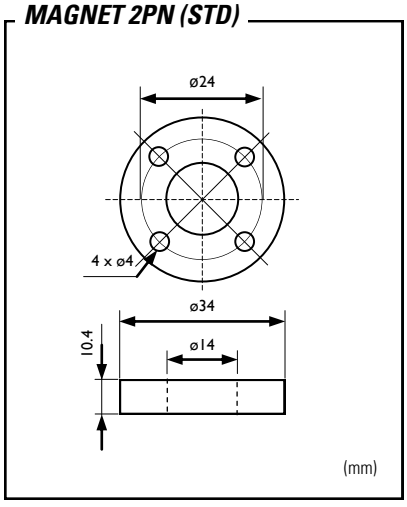

GYGSC-01 ELEKTRONIKBOX (INGÅR)

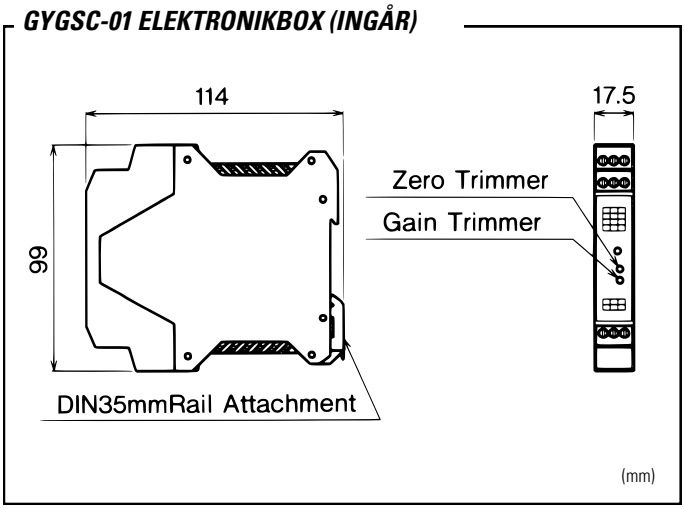

MONTAGEFÖRSLAG

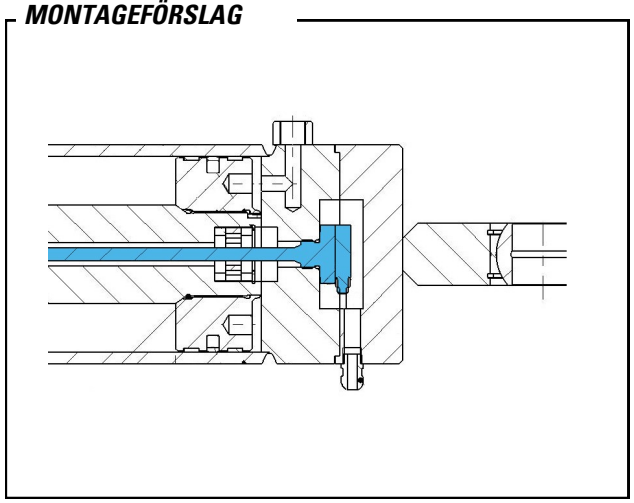

ISO 9001
BUREAU VERITAS
Certification
REGAL COMPONENTS AB • LEFFLERSGATAN 1 • SE-754 50 UPPSALA • SWEDEN
+46 (0)18-65 70 00 • WWW.REGAL.SE • INFO@REGAL.SE
Regal